Technisches Datenblatt

Produktmerkmale

Pommeswärmer Beheizung obere und untere Keramiklampe 230 V / 1N		
Modell	**SAP -Code**	00008705
BMV 1115 + IL3	**Eine Gruppe von Artikeln - Web**	Fritteuse und Pommeswärmer



- Abfluss: Ja
- Maximale Gerätetemperatur [° C]: 90
- Mindestvorrichtungstemperatur [° C]: 30
- Material: Edelstahl
- Heizort: oben und unten

SAP -Code	00008705	**Nettogewicht / kg]**	13.00
Netzbreite [MM]	330	**Power Electric [KW]**	1.200
Nettentiefe [MM]	587	**Wird geladen**	230 V / 1N - 50 Hz
Nettohöhe [MM]	447		

RM GASTRO, s.r.o.,
Třída Čs. armády 816,
391 81 Veselí nad Lužnicí 1, ID:49825062

Technisches Datenblatt

Technische Zeichnung

Pommeswärmer Beheizung obere und untere Keramiklampe 230 V / 1N		
Modell	**SAP -Code**	00008705
BMV 1115 + IL3	**Eine Gruppe von Artikeln - Web**	Fritteuse und Pommeswärmer

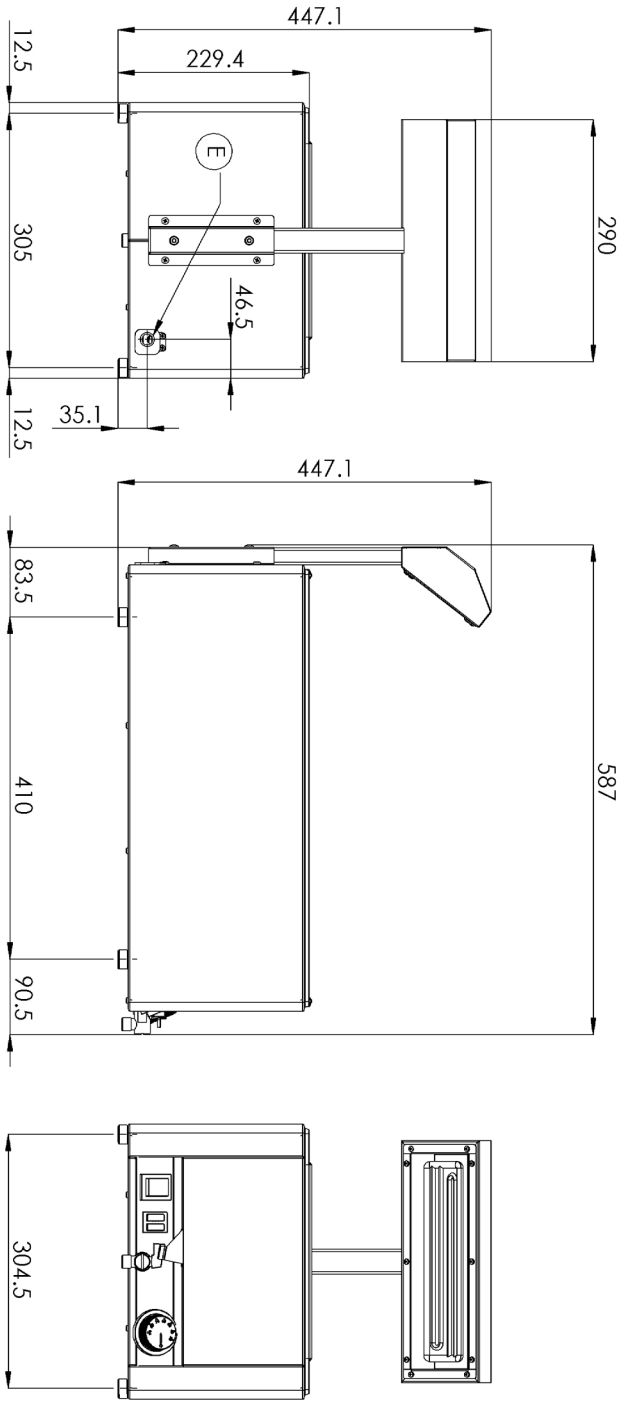

RM GASTRO, s.r.o.,
Třída Čs. armády 816,
391 81 Veselí nad Lužnicí 1, ID:49825062

Technisches Datenblatt

Produkt Vorteile

Pommeswärmer Beheizung obere und untere Keramiklampe 230 V / 1N		
Modell	**SAP -Code**	00008705
BMV 1115 + IL3	**Eine Gruppe von Artikeln - Web**	Fritteuse und Pommeswärmer

1 **Binden**

lange Lebensdauer
Edelstahlwiderstand von AISI 304
Das Material rostet nicht

- Einsparungen bei Serviceinterventionen
- Einfacher und schnellerer Service

2 **Grad des Schutzes von Kontrollen IPX4**

Wartung -frei
Wasserbeständigkeit
lange Lebensdauer

- Einsparungen bei Serviceinterventionen
- Einfache Reinigung des Geräts

3 **Obere Heizung**

strahlende Hitze und von oben

- Schnelles und gleichmäßig erwärmtes Essen

RM GASTRO, s.r.o.,
Třída Čs. armády 816,
391 81 Veselí nad Lužnicí 1, ID:49825062

Technisches Datenblatt

technische Parameter

Pommeswärmer Beheizung obere und untere Keramiklampe 230 V / 1N		
Modell	**SAP -Code**	00008705
BMV 1115 + IL3	**Eine Gruppe von Artikeln - Web**	Fritteuse und Pommeswärmer

1. **SAP -Code:**
   00008705
2. **Netzbreite [MM]:**
   330
3. **Nettentiefe [MM]:**
   587
4. **Nettohöhe [MM]:**
   447
5. **Nettogewicht / kg]:**
   13.00
6. **Bruttobreite [MM]:**
   395
7. **Grobtiefe [MM]:**
   705
8. **Bruttohöhe [MM]:**
   482
9. **Bruttogewicht [kg]:**
   15.00
10. **Gerätetyp:**
    Elektrisches Gerät
11. **Konstruktionstyp des Geräts:**
    Tischgerät
12. **Power Electric [KW]:**
    1.200
13. **Wird geladen:**
    230 V / 1N - 50 Hz
14. **Schutz der Kontrollen:**
    IPX4
15. **Material:**
    Edelstahl
16. **Indikatoren:**
    Betrieb und Heizen
17. **Geräteheiztyp:**
    Keramiklampe
18. **Maximale Gerätetemperatur [° C]:**
    90
19. **Mindestvorrichtungstemperatur [° C]:**
    30
20. **Verstellbare Füße:**
    Ja
21. **Falsch unten:**
    Ja
22. **Abfluss:**
    Ja
23. **Anzahl der GN / en:**
    1
24. **GN / EN -Größe im Gerät [mm]:**
    GN 1/1
25. **GN -Gerätetiefe:**
    150
26. **Heizort:**
    oben und unten
27. **Querschnitt der Leiter CU [mm²]:**
    0,5

RM GASTRO, s.r.o.,
Třída Čs. armády 816,
391 81 Veselí nad Lužnicí 1, ID:49825062